ZT03-C4-WX

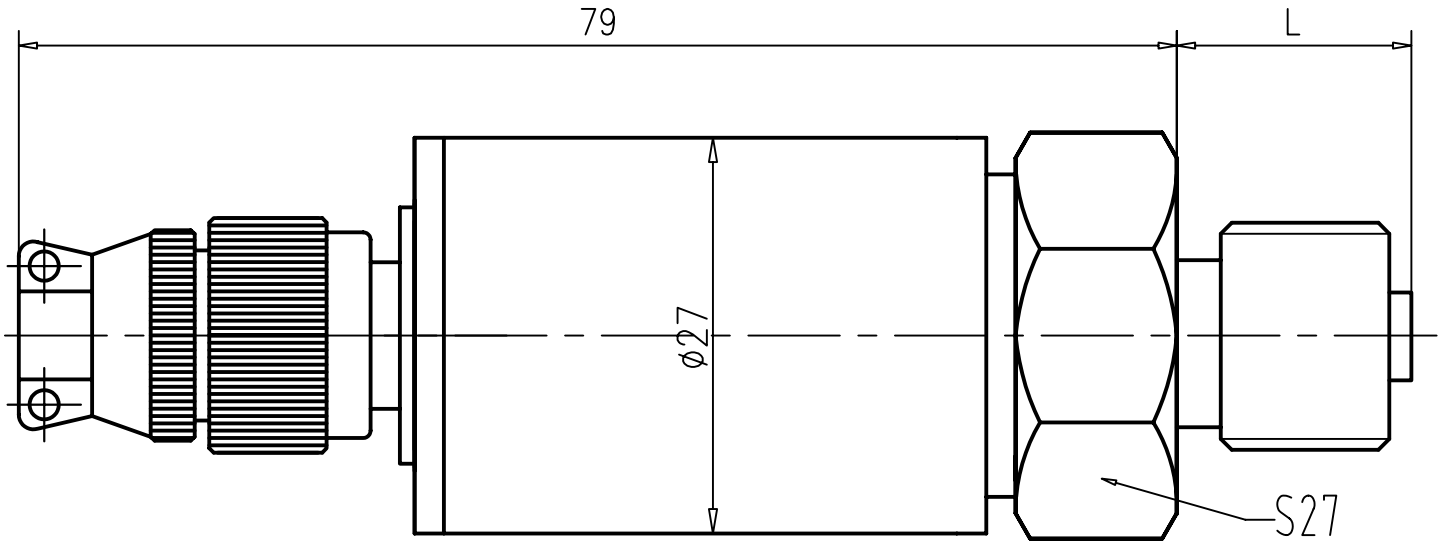

螺纹规格	M12	M14	M16	M20	G1/4	G1/2	1/4NPT	3/8NPT	1/2NPT	R1-1/4	R1-1/2
螺纹长度L	12.5	13.5	15	16	12.5	16	13.5	15	16	12.5	16

借通用件登记	
描　图	
校　描	
旧底图总号	
签　字	
日　期	

标记	处数	更改文件号	签字	日期

设计		标准化		图样标记	重量	比例
						1:1
审核						
工艺		日期		共　页	第　页	

湖南泽天传感科技有限公司

航插型外形图

ZT03-C4-WX